PROVINCIA DI BENEVENTO

ASEA agenzia sannita energia ambiente

# DIGA DI CAMPOLATTARO SUL FIUME TAMMARO IN COMUNE DI CAMPOLATTARO (BN)

N.1391 Del Registro della Direzione Dighe del Ministero delle Infrastrutture

INTERVENTI DI MANUTENZIONE STRAORDINARIA E DI MIGLIORAMENTO FUNZIONALE DELLA STRUMENTAZIONE DI MISURA E CONTROLLO

(Interventi per l'incremento della sicurezza della diga ai sensi della Delibera CIPE n.54/2016)

PARTE A

(Piezometri e stazioni idrometriche)

| AGG. | DATA | REDAZIONE | APPROVAZIONE | DESCRIZIONE |
|---|---|---|---|---|
| 4 | | | | |
| 3 | | | | |
| 2 | FEBBRAIO 2021 | | | REVISIONE A SEGUITO NOTA U.T.D. N.2238 DEL 02.02.2021 |
| 1 | NOVEMBRE 2020 | | | NUOVO ELABORATO A SEGUITO DEL VOTO DEL C.T.A N.109/2019 IN SOSTITUZIONE DELL'EX ELABORATO 1.3.A. |
| 0 | APRILE 2019 | | | |

Piezometri esistenti installati nel corpo diga

- Sezioni n.5, n.10 e n.13 -

N. ELABORATO

1.3.A.N

PROGETTO ELABORATO DALL'ING. RESPONSABILE DELLA DIGA

ing. Giovanni SPORTELLI

Firmato digitalmente da: CN=SPORTELLI GIOVANNI O=ORDINE DEGLI INGEGNERI DELLA PROVINCIA DI BENEVENTO Serial Certificate: 1531556 Valido dal 18/05/2020 al 18/05/2024 InfoCamere Qualified Electronic Signature CA

SPORTELLI GIOVANNI 22.03.2021 07:26:12 UTC

## SEZIONE N.5 - CELLE PIEZOMETRICHE A CORDA VIBRANTE - Scala 1:500

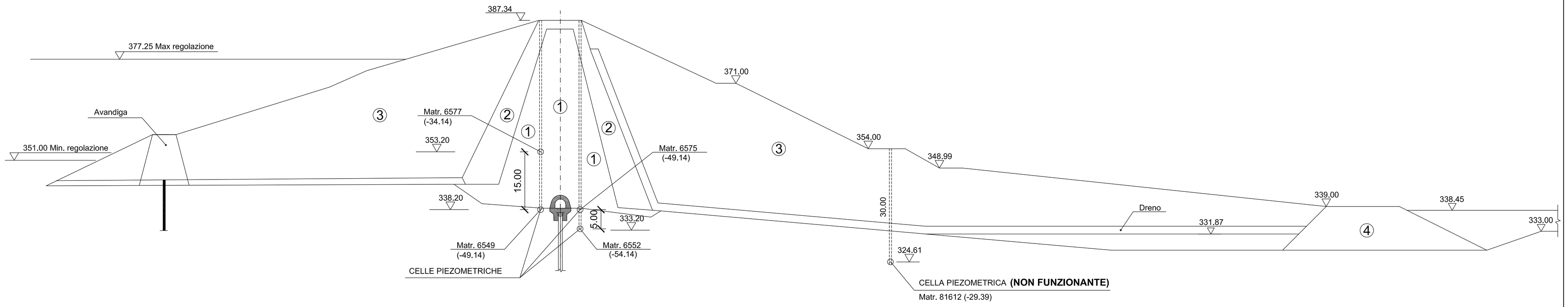


## SEZIONE N.10 - CELLE PIEZOMETRICHE A CORDA VIBRANTE - Scala 1:500

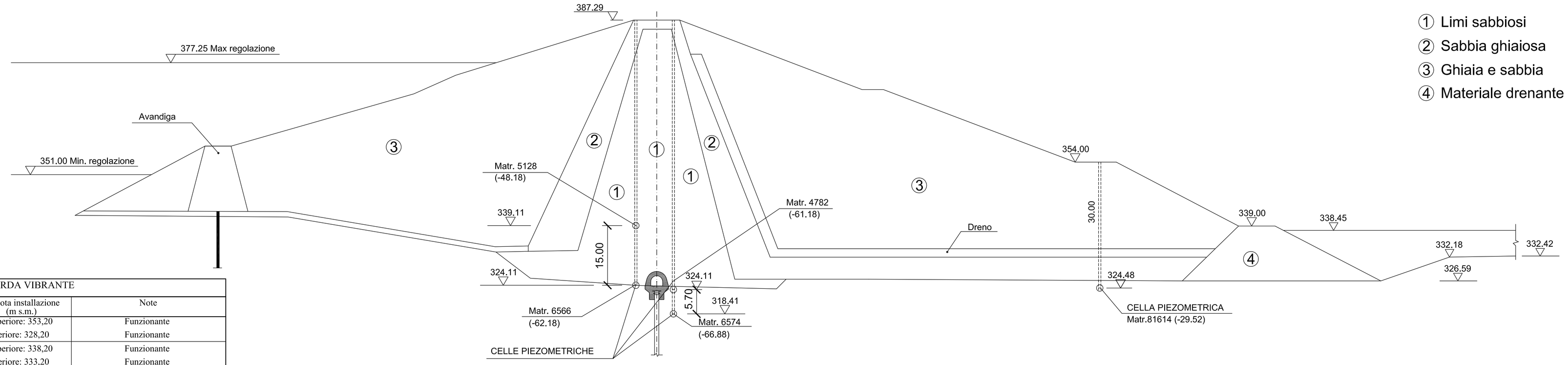


① Limi sabbiosi
② Sabbia ghiaiosa
③ Ghiaia e sabbia
④ Materiale drenante

| PIEZOMETRI A CORDA VIBRANTE | | | |
|---|---|---|---|
| Sezione n. | Ubicazione /Sigla | Quota installazione (m s.m.) | Note |
| 5 | Coronamento: CMv | Superiore: 353,20<br>Inferiore: 328,20 | Funzionante<br>Funzionante |
| 5 | Coronamento: CVv | Superiore: 338,20<br>Inferiore: 333,20 | Funzionante<br>Funzionante |
| 5 | Banchina valle: BV | 324,61 | **Non funzionante** |
| 10 | Coronamento: CMv | Superiore: 339,11<br>Inferiore: 324,11 | Funzionante<br>Funzionante |
| 10 | Coronamento: CVv | Superiore: 324,11<br>Inferiore: 318,41 | Funzionante<br>Funzionante |
| 10 | Banchina valle: S3 | 324,48 | Funzionante |
| 13 | Coronamento: CMv | Superiore: 342,66<br>Inferiore: 327,16 | **Non funzionante**<br>Funzionante |
| 13 | Coronamento: CVv | Superiore: 327,16<br>Inferiore: 320,16 | **Ha ripreso a funzionare dal 21.10.2019**<br>Funzionante |
| 13 | Banchina valle: BV | 324,85 | Funzionante |

## SEZIONE N.13 - CELLE PIEZOMETRICHE A CORDA VIBRANTE - Scala 1:500

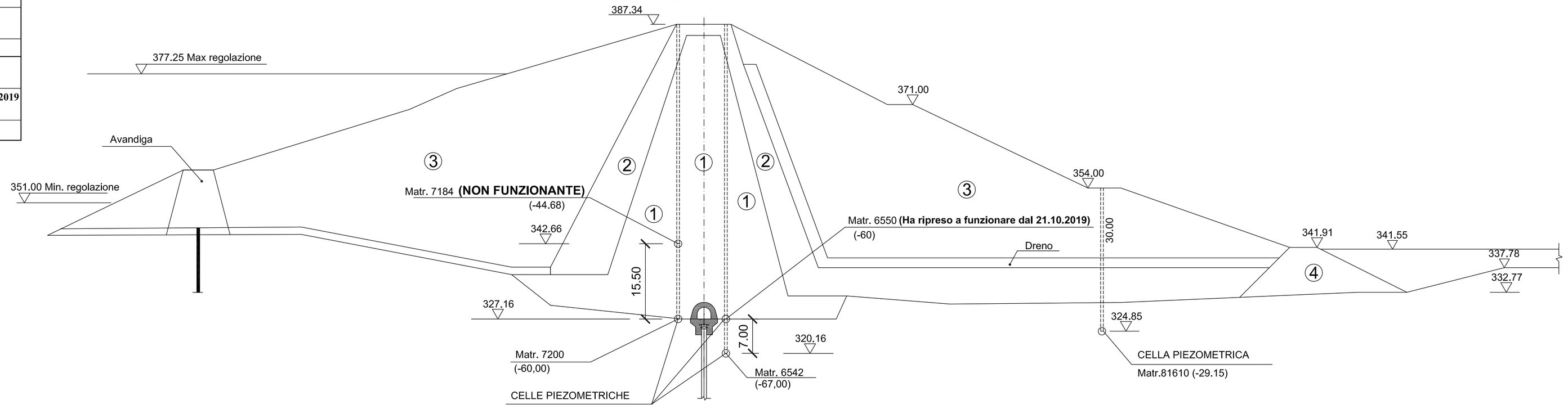


| PIEZOMETRI CASAGRANDE | | | |
|---|---|---|---|
| Sezione n. | Ubicazione /Sigla | Quota installazione (m s.m.) | Quota testa piezometro (m s.m.) |
| 5 | Coronamento: 1.5/cg/cm | Tubo A: 338,19<br>Tubo B: 353,53 | 387,14<br>387,06 |
| 5 | Coronamento: 2.5/cg/cv | Tubo A: 332,91<br>Tubo B: 337,84 | 386,91<br>386,84 |
| 10 | Coronamento: 3.10/cg/cm | Tubo A: 323,56<br>Tubo B: 339,16 | 387,06<br>386,96 |
| 10 | Coronamento: 4.10/cg/cv | Tubo A: 318,19<br>Tubo B: 323,39 | 386,44<br>386,53 |
| 10 | Banchina inferiore: 7.10/cg/be | Tubo A: 324,84 | 353,76 |
| 13 | Coronamento: 5.13/cg/cm | Tubo A: 327,02<br>Tubo B: 342,27 | 387,10<br>387,00 |
| 13 | Coronamento: 6.13/cg/cv | Tubo A: 320,89<br>Tubo B: 328,42 | 387,09<br>387,08 |

1-3-A.dwg